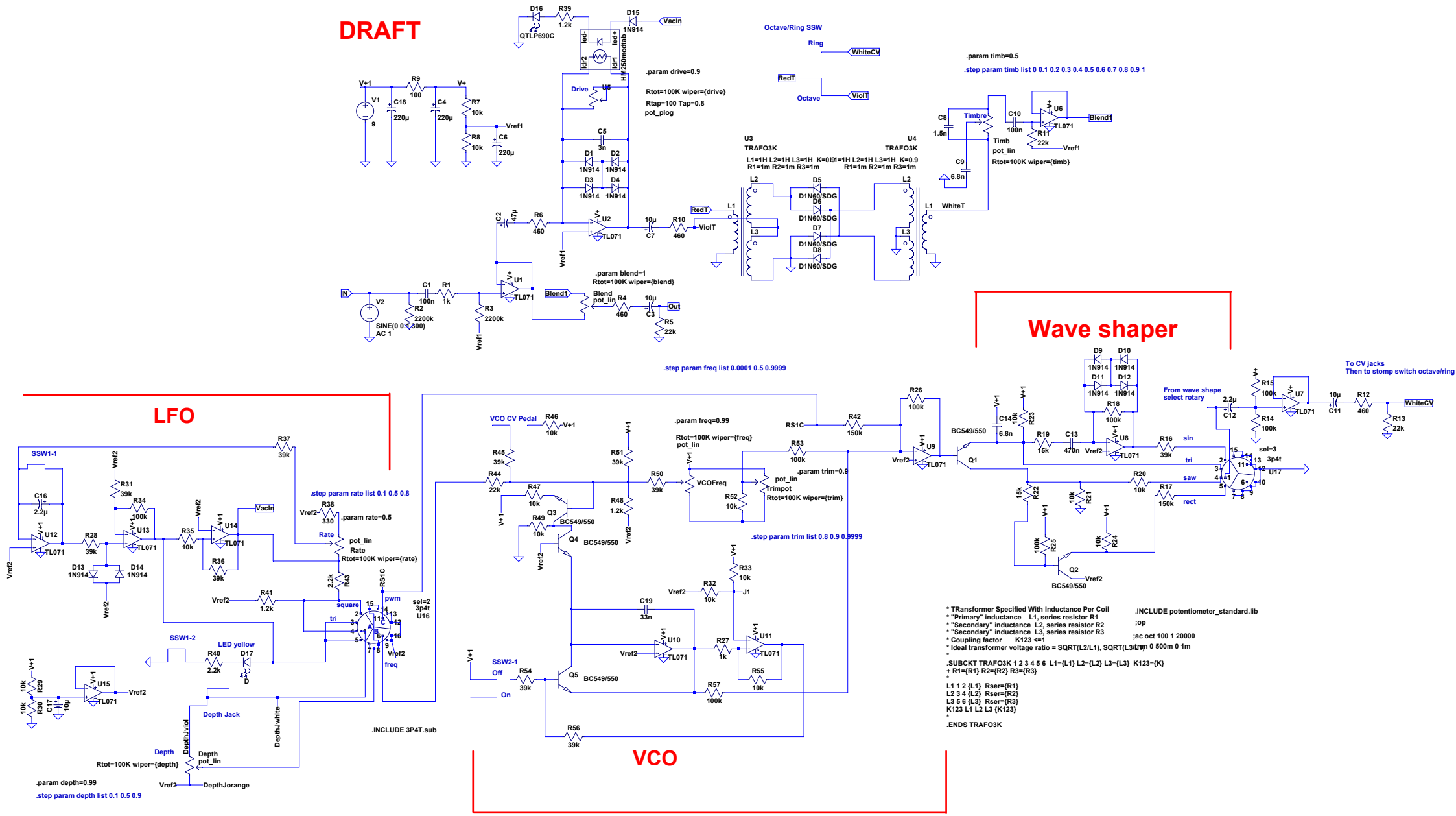

--- E:\Effektkasteln\Ring Stinger\RS v3.asc ---